Il presente disegno è di proprietà di Interpump Group S.p.A., ne è vietata la riproduzione o la divulgazione a termini di legge. *This drawing belongs to Interpump Group S.p.A., copy or divulgation are forbidden by law.*

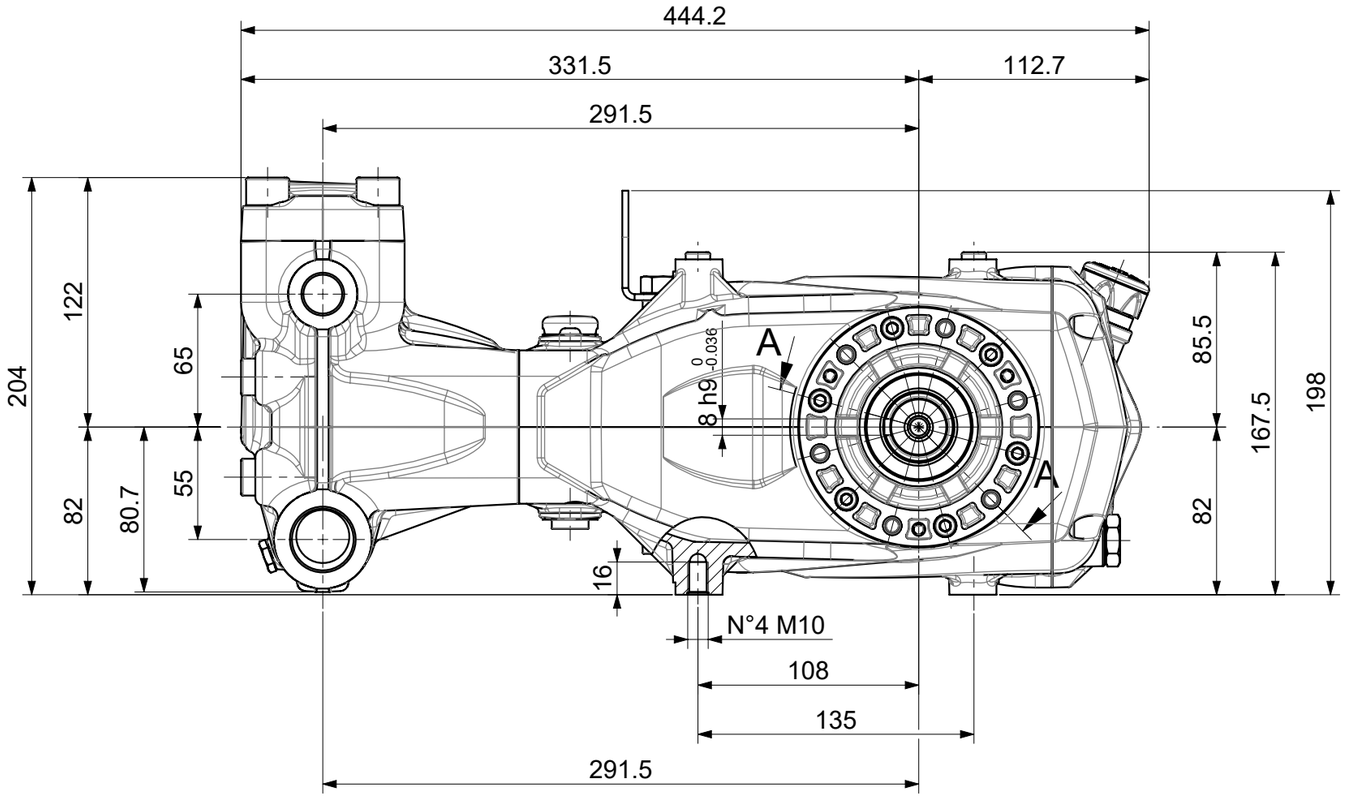

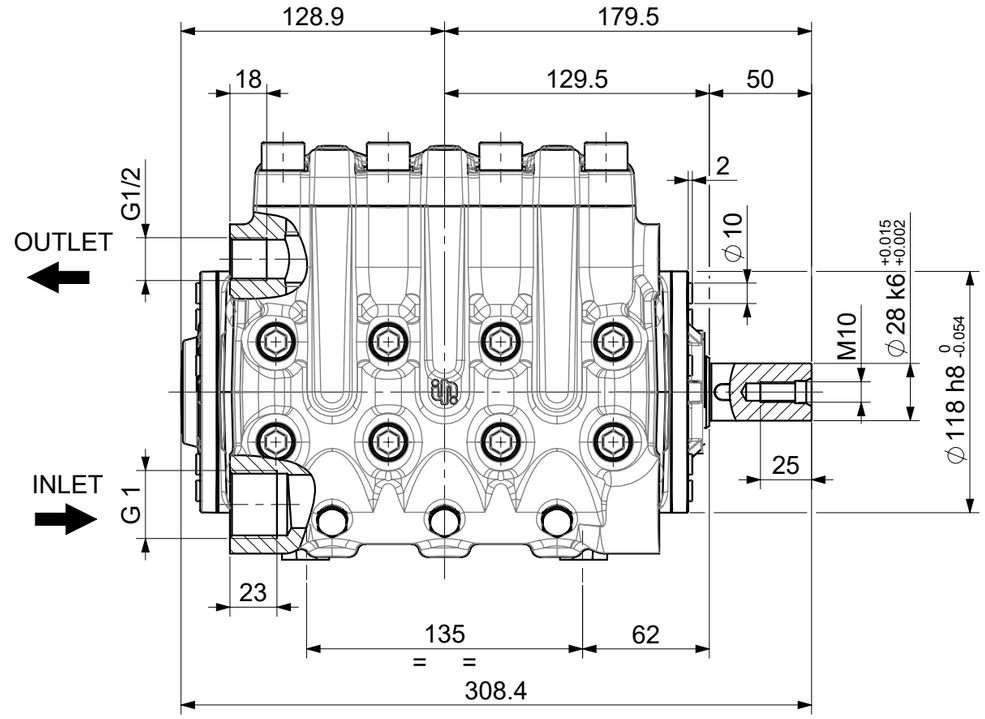

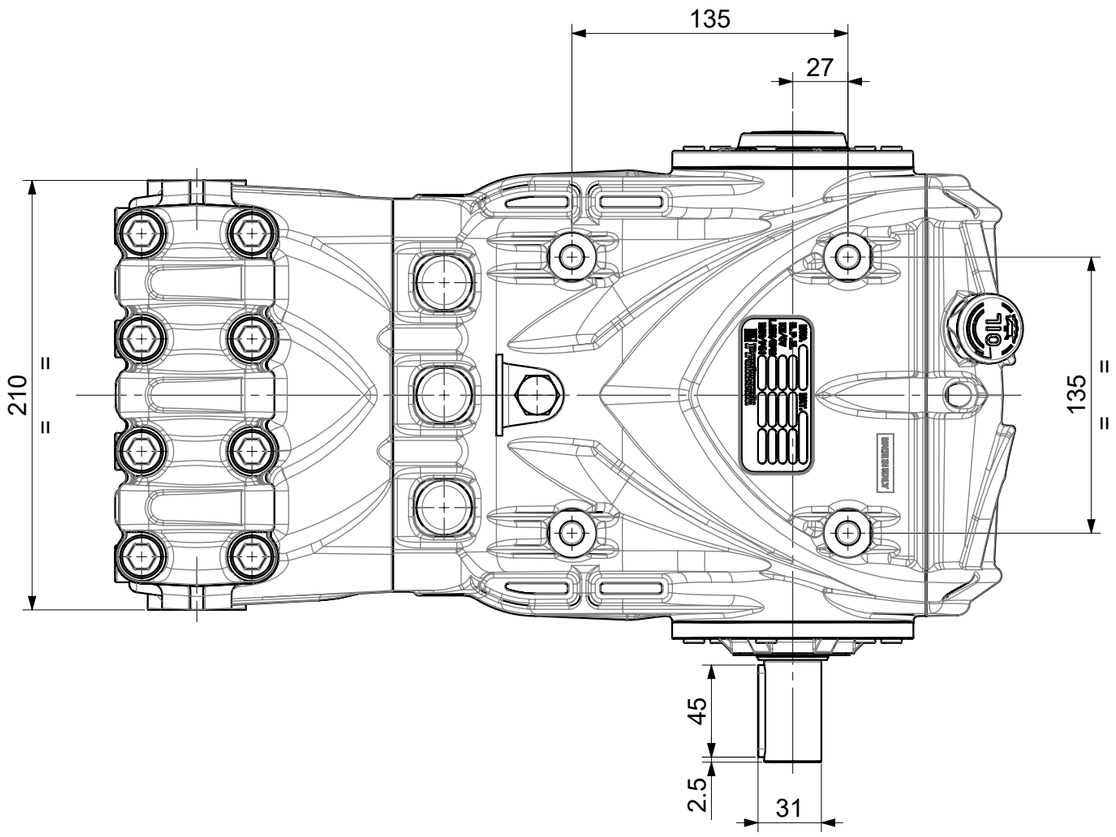

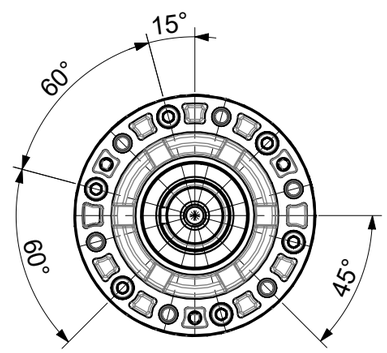

SEZ. A-A

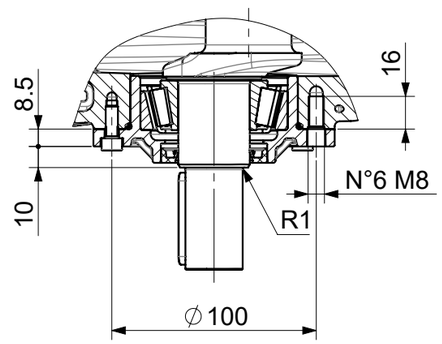

REV.	Data/Date	Descrizione modifica / Modification description	Firma/Signature	MT N°

DISEGN.: Cantarelli | FTECN.: Barbieri | DATA: 01/06/2021 | SCALA: 1:3 | Foglio: 1/1 | Peso: Weight: 0 g | M.T.: 4796

DENOMINAZIONE / DENOMINATION

INGOMBRO POMPA H.P. SERIE 64 — SERIE 64SN

DIS. COD./ DRAWING CODE: **64960800** — REV.: 0

LEGENDA CRITICITA': vedi DT n°2850000082 / *CRITICALITY LEGEND: according to DT n.2850000082* — Sicurezza *Security* — Critica *Critical* — Importante *Important* — Nessun simbolo *No simbol* — Standard — CRITICITA' NONE

A3