Il presente disegno è di proprietà di Interpump Group S.p.A., ne è vietata la riproduzione o la divulgazione a termini di legge. This drawing belongs to Interpump Group S.p.A., copy or divulgation are forbidden by law.

Porte "INLET" / "OUTLET"
Filettatura : 1 5/16"-12 UN (SAE-16) per motore cod.95152100
Filettatura : GAS 1" per motore cod.95152150

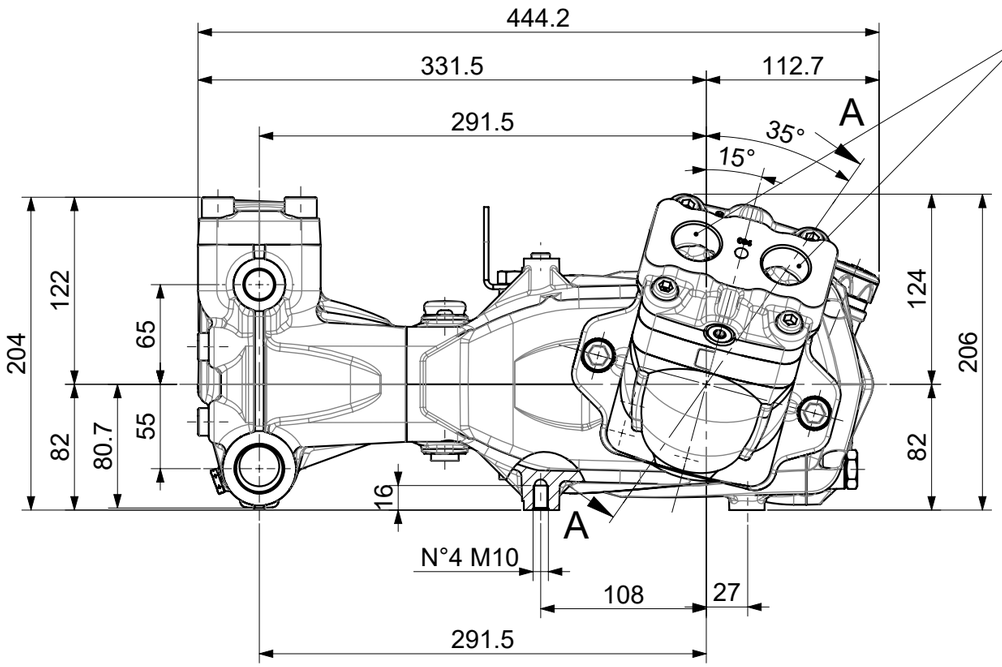

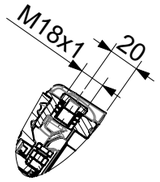

SEZ. A-A

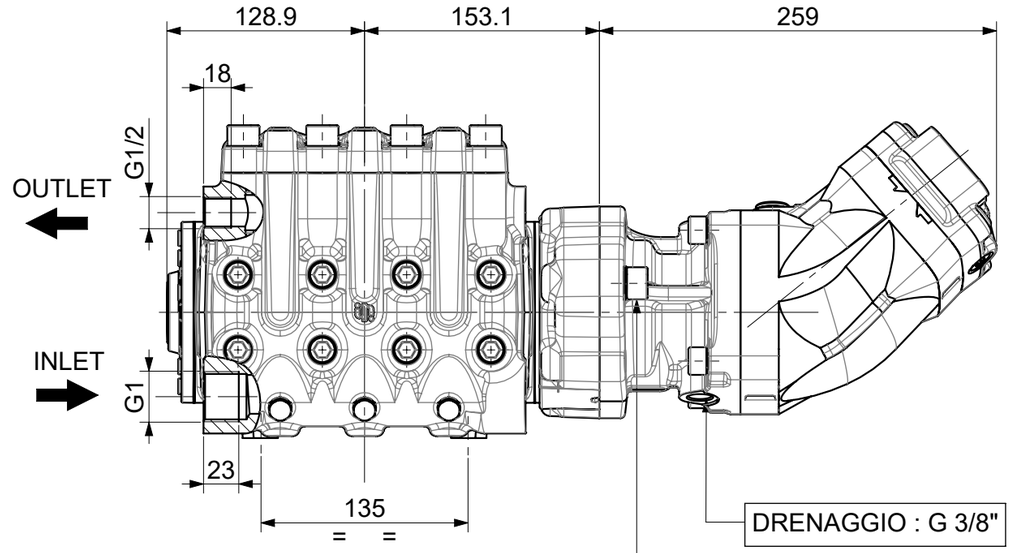

DRENAGGIO : G 3/8"

Per fissare il Motore Idraulico alla flangia utilizzare:
N.2 Rondelle D15x22x1.2 Schnorr cod.96730000
N.2 Viti TCEI M14x40 cod.99484900
serrate alla coppia di 130Nm

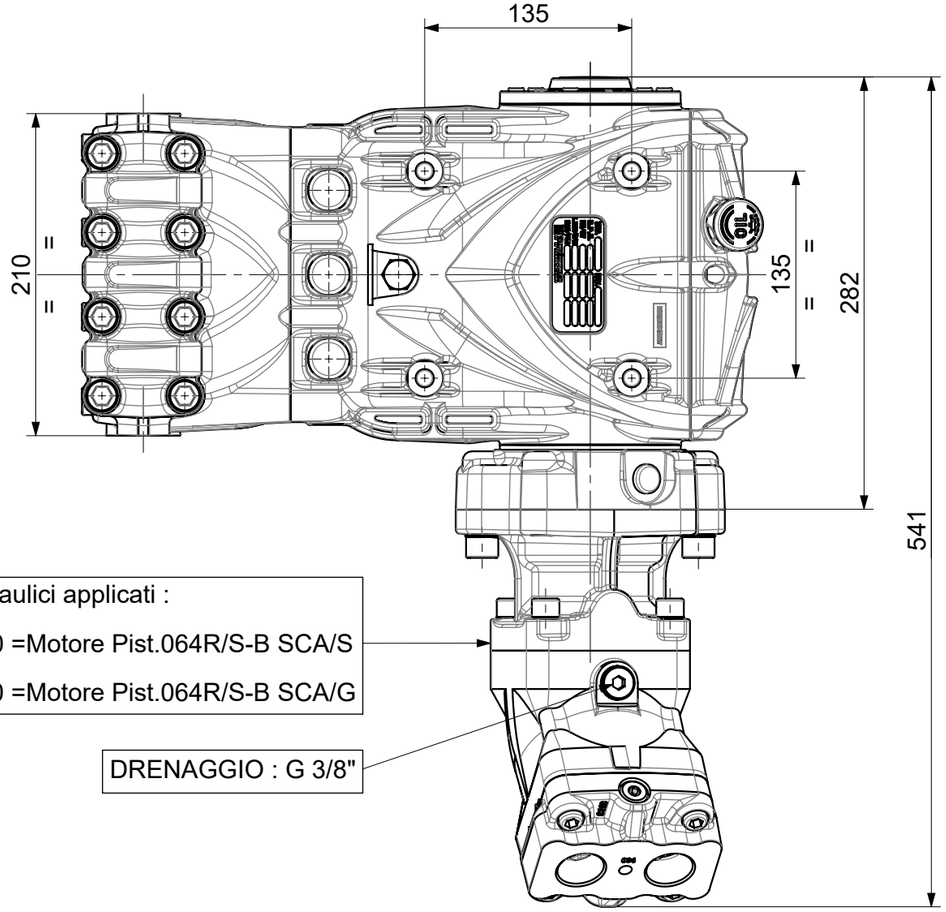

N.B. Su questa versione HY-PACK è tassativo montare la staffa di sollevamento cod.71223074 con la vite M12x25 cod.99426600 serrata alla coppia di 40 Nm

Motori Idraulici applicati :

95152100 =Motore Pist.064R/S-B SCA/S

95152150 =Motore Pist.064R/S-B SCA/G

DRENAGGIO : G 3/8"

REV.	Data/Date	Descrizione modifica / Modification description	Firma/Signature	MT N°

DISEGN.: Casoni | FTECN.: Barbieri | DATA: 02/10/2024 | SCALA: 1:4 | Foglio: 1/1 | Peso: Weight: 0 g | M.T.: 5179

DENOMINAZIONE / DENOMINATION: INGOMBRO HY-PACK - EVHY64 H.P. SERIE 64SN

DIS. COD./ DRAWING CODE: **64961200** REV. 0

LEGENDA CRITICITA': vedi DT n°2850000082 / *CRITICALITY LEGEND: according to DT n.2850000082* — Sicurezza *Security* — Critica *Critical* — Importante *Important* — Nessun simbolo *No simbol* Standard — CRITICITA' NONE

A3